Aufgabe
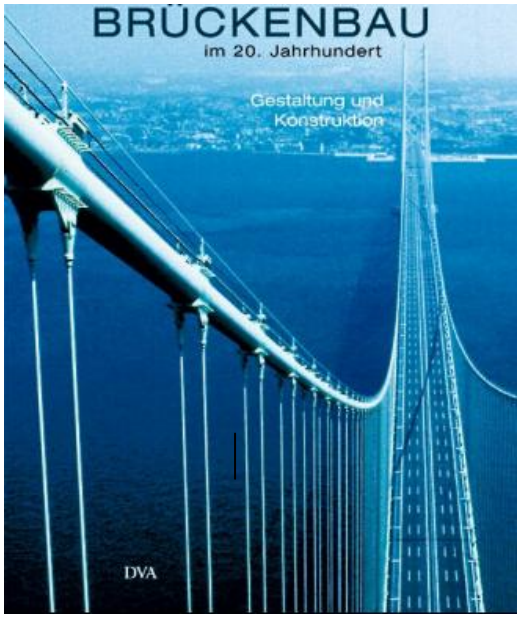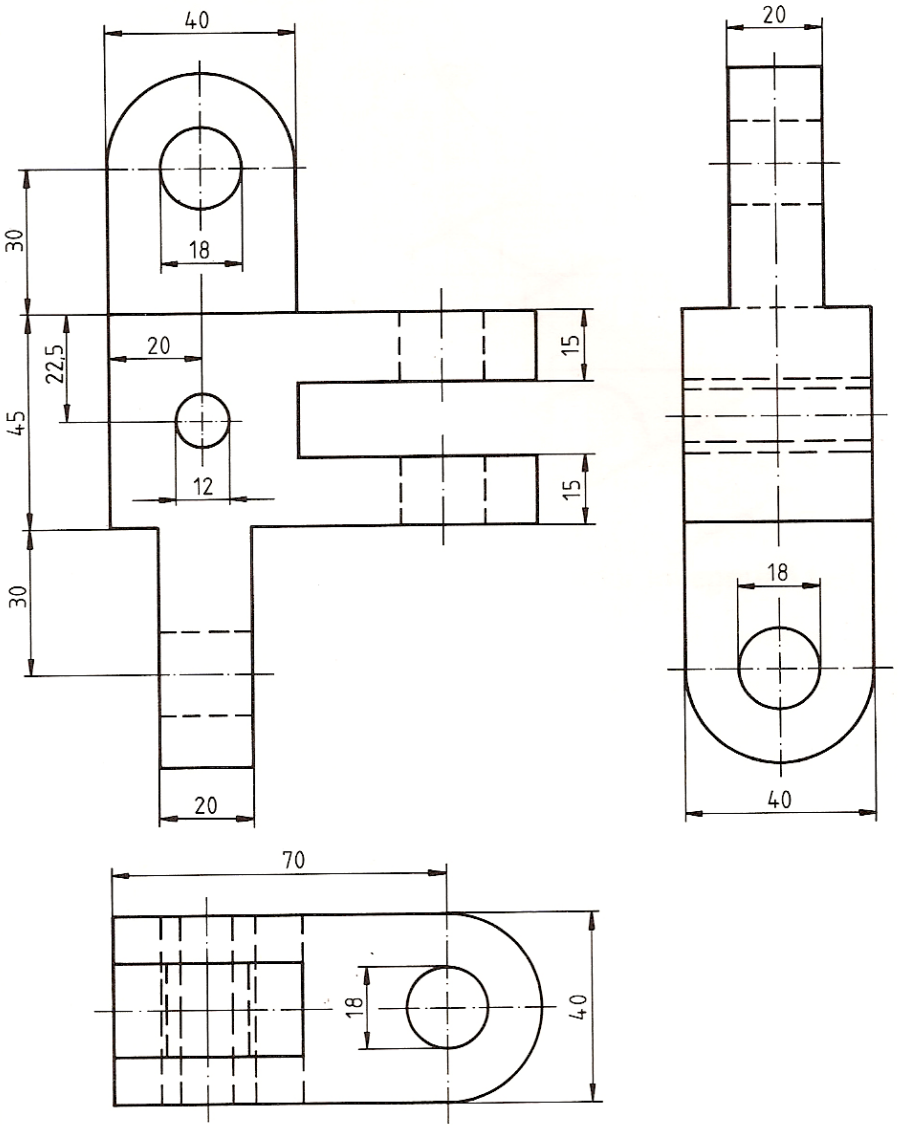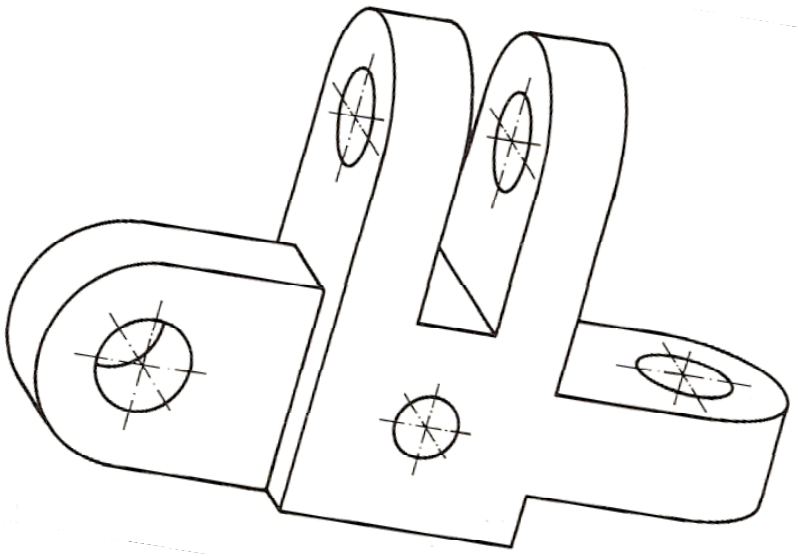
Berechne den Maßstab und zeichne ein maßstabsgetreues Raumbild in **Dimetrie**.