Aufgabe
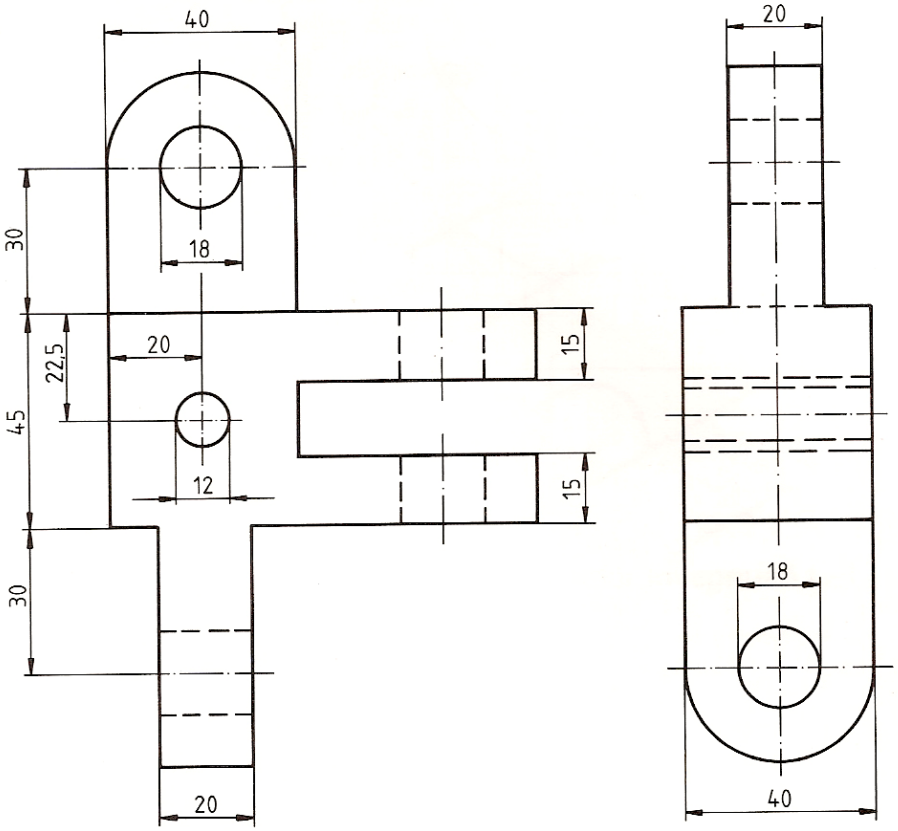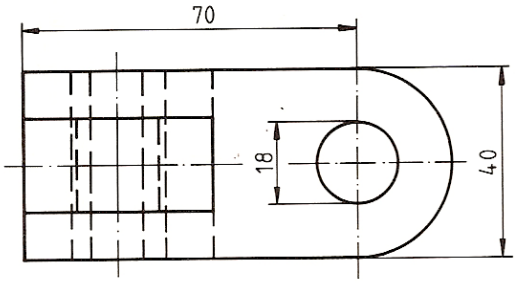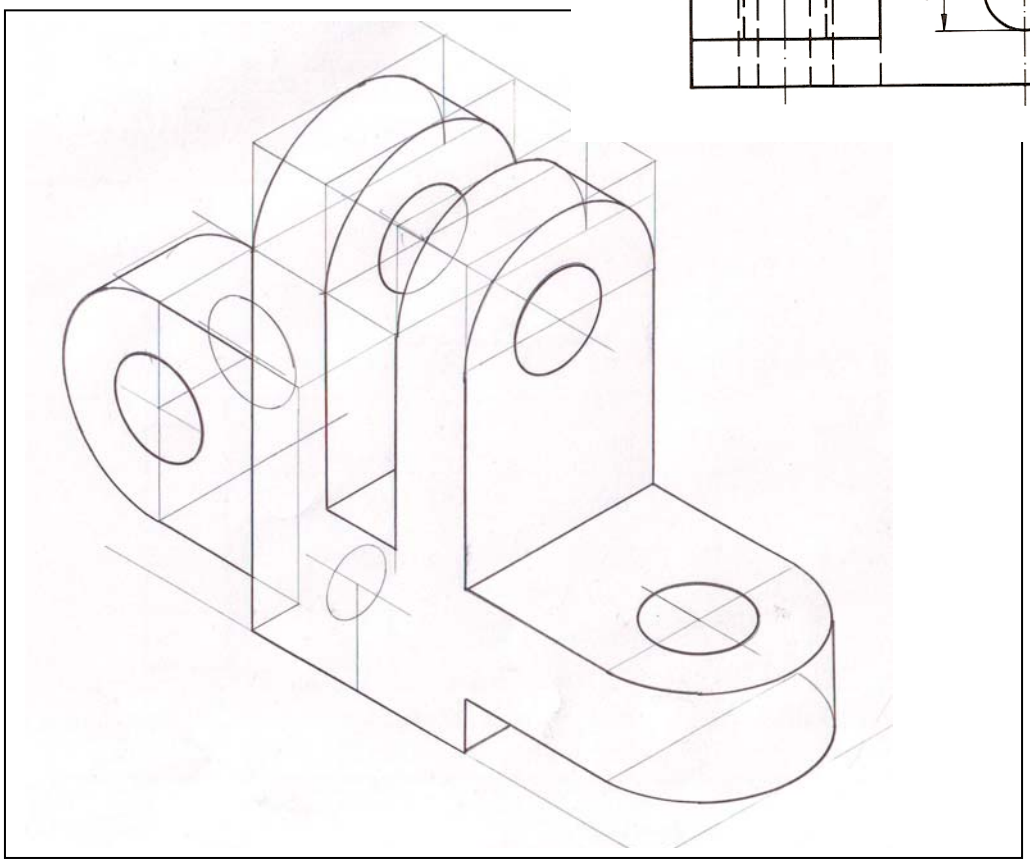
Berechne den **Maßstab** und zeichne ein maßstabsgetreues **Raumbild** in **Isometrie**.