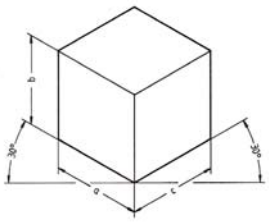

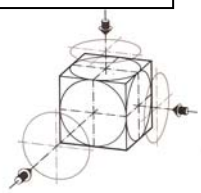

Zeichnen mit Axonographen (Isometrie)

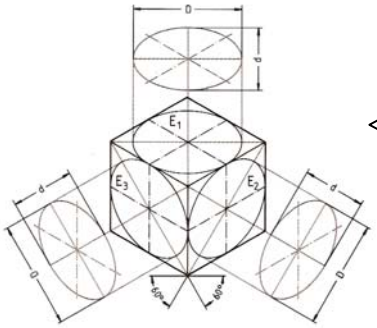

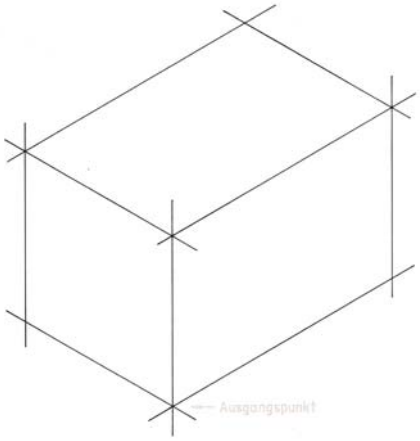

1.

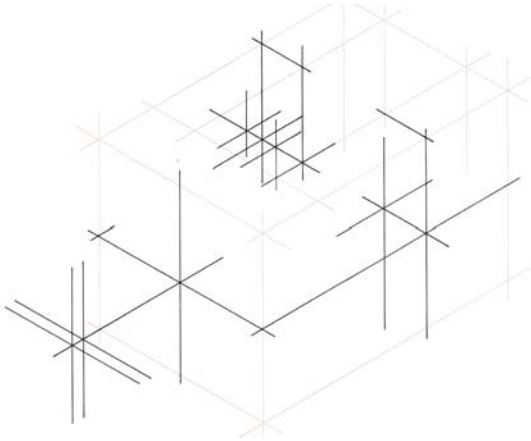

2.

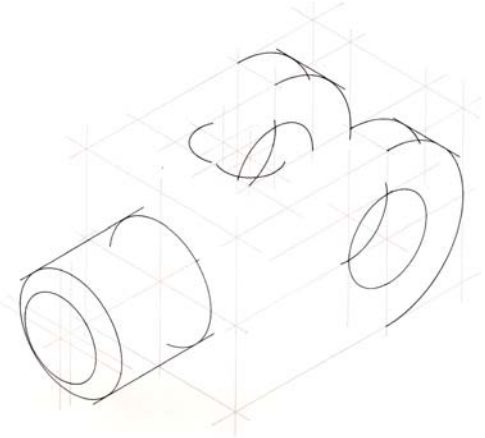

3.

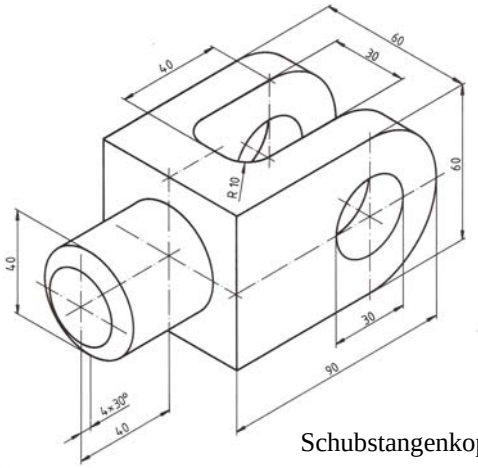

Schubstangenkopf

4.